ZHEJINAG BOSUER MOTION APPARATUS CO.,LTD.

SPARE PART CATALOGUE -MODEL: Z10 [PHJ10]

IMPORTANT REMARKS:

1.Formulas have been set in this sheet.Please do not change any content or format,otherwise it will take long time for us to confirm.

2."QTY" means the qty of spare parts included in the respective kit."ORDER QTY" means the qty of spare parts you want to order,which needs to be filled in the blank.

3.If you need additional spare parts,please fill in the blanks "SPECIFICATION" ,"ENGLISH NAME",and "ORDER QTY" in the "ADDITIONAL SPARE PARTS REQUIRED"column.

4.(For BSE ref. only)本清单配件状态根据订单号：2019Q109

5.更新日期：2020-4-10

仅供参考

https://www.motomanuals.net/

Двигатель

DIAGRAM

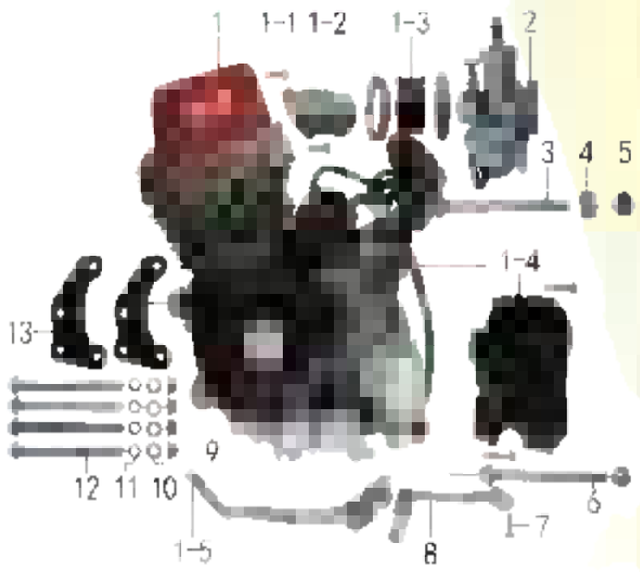

POS.	ERP CODE	CHINESE NAME	SPECIFICATION	ENGLISH NAME	UNIT	采购成本(元)	QTY	UNIT PRICE (EX WORKS)	ORDER QTY	TOTAL AMOUNT	REMARKS
1	L.250.0081	4V250R发动机	宗申 电脚固抛光链条式 520x131 边盖修圆 长轴 MOJO边盖填红含石棉 进新开模 电镀变BT-0E# 电镀启QD-17-2# 含圆插点火器	#N/A	台		1			$0.00	
1-1	7.010.0030	六角法兰面螺栓	M6*20蓝白锌	hexagon bolt with flange	个		2			$0.00	
1-2		进气管	JQ-13	intake manifold	#N/A		1			$0.00	
1-3	1.016.0276	化油器接口(含卡箍)	NC250-2#	#N/A	套		1			$0.00	
1-4		发动机左前边盖	宗申	engine cover, left, front	#N/A		1			$0.00	
1-5	1.002.0105	启动杆	宗申QD-17-2# 电镀	kick start lever	根		1			$0.00	
2	1.016.0548	化油器	NB-PWK34 手调怠速(手动风门)配J10	carburetor	个		1			$0.00	
3	7.010.0620	六角法兰面螺栓	M10*1.25*120蓝白锌	hexagon bolt with flange	个		1			$0.00	
4	3.330.0160	隔套	Φ9*Φ20*9镀白锌	sleeve	个		1			$0.00	
5	7.140.0030	全金属六角法兰面锁紧螺母(GB6187)	M10*1.25蓝白锌（自锁）	hexagon lock nut with flange (GB6187)	个		2			$0.00	
6	7.010.0600	六角法兰面螺栓	M10*1.25*115蓝白锌	hexagon bolt with flange	个		1			$0.00	
7	7.010.0030	六角法兰面螺栓	M6*20蓝白锌	hexagon bolt with flange	个		1			$0.00	
8	1.001.0180	挂挡杆	BSE-01#(mojo) 铝 银色	#N/A	根		1			$0.00	
9	7.140.0020	全金属六角法兰面锁紧螺母(GB6187)	M8蓝白锌（自锁）	hexagon lock nut with flange (GB6187)	个		4			$0.00	
10	7.210.0070	平垫圈	Φ6*Φ18*1.5镀锌	flat washer	个		4			$0.00	
11	7.220.0020	弹簧垫圈	Φ8 白锌	spring washer	个		4			$0.00	
12	7.010.0250	六角法兰面螺栓	M8*95蓝白锌	hexagon bolt with flange	个		4			$0.00	
13	3.530.0215	吊片	J2发动机前(配宗申大头机专用) 黑色 激光切割	hanger part	个		2			$0.00	

仅供参考
https://www.motomanuals.net/

Выхлопная система

DIAGRAM

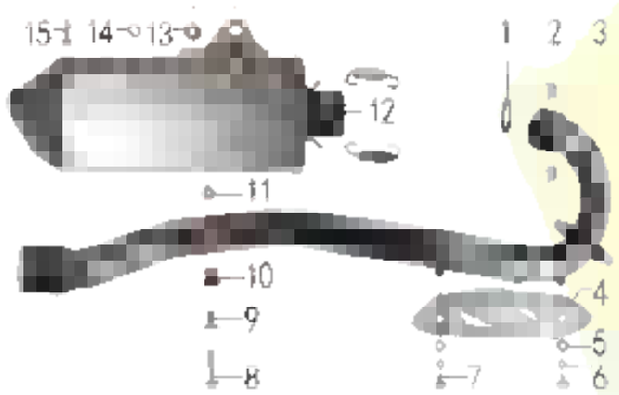

POS.	ERP CODE	CHINESE NAME	SPECIFICATION	ENGLISH NAME	UNIT	采购成本(元)	QTY	UNIT PRICE (EX WORKS)	ORDER QTY	TOTAL AMOUNT	REMARKS
1	1.087.0020	排气管密封圈	200CC无石棉	exhaust seal ring	个		1			$0.00	
2	7.140.0020	全金属六角法兰面锁紧螺母(GB6187)	M8蓝白锌（自锁）	hexagon lock nut with flange (GB6187)	个		2			$0.00	
3	1.086.0670	排气管	J10不锈钢(口径配J1筒焊MOJO防烫片螺母 配ZS250-R四气门)待定	exhaust pipe	根		1			$0.00	
4	1.081.0080	防烫片	自制MOJO抛丸 不锈钢(304)	anti-scald plate	个		1			$0.00	
5	7.210.0040	平垫圈	Φ6*Φ12镀锌	flat washer	个		2			$0.00	
6	7.220.0010	弹簧垫圈	Φ6 白锌	spring washer	个		2			$0.00	
7	7.060.0020	内六角平圆头螺钉	M6*10蓝白锌	inner hexagon screw	个		2			$0.00	
8	7.010.0040	六角法兰面螺栓	M6*25蓝白锌	hexagon bolt with flange	个		1			$0.00	
9	3.340.0350	油箱隔套（PH10L）	Φ22*Φ6.2-17-Φ9-15mm镀白锌（532）	spacer, fuel tank, PH10L	个		1			$0.00	
10	1.088.0020	排气管缓冲胶套	J2(工字)	exhaust pipe rubber cushion	个		1			$0.00	
11	7.140.0010	全金属六角法兰面锁紧螺母(GB6187)	M6蓝白锌（自锁）	hexagon lock nut with flange (GB6187)	个		1			$0.00	
12	1.085.1040	排气筒	新J1铝氧化银(我司提供三角胶木头)含拉簧	muffler	个		1			$0.00	
13	7.210.0090	平垫圈	Φ8*Φ22镀锌	flat washer	个		1			$0.00	
14	7.220.0020	弹簧垫圈	Φ8 白锌	spring washer	个		1			$0.00	
15	7.010.0150	六角法兰面螺栓	M8*30蓝白锌	hexagon bolt with flange	个		1			$0.00	

仅供参考

https://www.motomanuals.net/

DIAGRAM

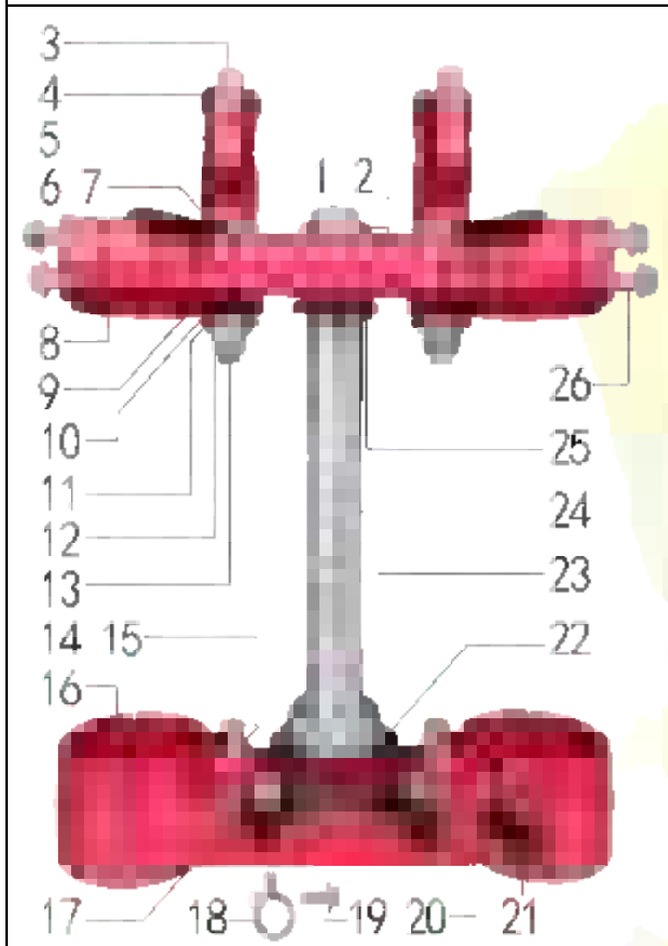

Траверса

POS.	ERP CODE	CHINESE NAME	SPECIFICATION	ENGLISH NAME	UNIT	采购成本(元)	QTY	UNIT PRICE (EX WORKS)	ORDER QTY	TOTAL AMOUNT	REMARKS
1	7.270.0060	方向柱锁紧螺母	M26*1	steering locknut	个		1			$0.00	
2	7.210.0330	平垫圈	Φ26*Φ35*1镀白锌(BSE250方向柱专用)	flat washer	个		1			$0.00	
3	7.070.0160	内六角圆柱头螺钉	M8*25蓝白锌	inner hexagon screw	个		4			$0.00	
4	4.080.0285	上压块	MOJO-250(单孔) Φ28.8 氧化红色	handle bar pad, up	块		2			$0.00	
5	4.090.0305	下压块	MOJO-250(单孔) Φ28.8 氧化红色	handle bar pad, bottom	块		2			$0.00	
6	7.010.0010	六角法兰面螺栓	M6*12蓝白锌	hexagon bolt with flange	个		4			$0.00	
7	3.520.0080	记分牌支架	高配J6上 配CNC方向器 黑色	number plate bracket	个		2			$0.00	
8	4.060.0320	上联板	MOJO-250 Φ54*192氧化红色 轴孔φ26.5款	triple clamp, up	块		1			$0.00	
9	3.250.0030	橡胶缓冲块	锥度BSE250方向器	buffer rubber block	只		4			$0.00	
10	7.210.0340	台阶垫圈	Φ26*Φ30*3镀白锌(BSE250压块专用)	step spacer	个		4			$0.00	
11	7.210.0180	平垫圈	Φ12*Φ24*1.5镀锌	flat washer	个		2			$0.00	
12	7.140.0040	全金属六角法兰面锁紧螺母(GB6187)	M12*1.25蓝白锌（自锁）	hexagon lock nut with flange (GB6187)	个		2			$0.00	
13	7.020.0100	下压块安装螺栓	M12*1.25*72蓝白锌(铣平)	bolt, handle bar pad, bottom	个		2			$0.00	
14	7.070.0140	内六角圆柱头螺钉	M8*16蓝白锌	inner hexagon screw	个		2			$0.00	
15	7.220.0020	弹簧垫圈	Φ8 白锌	spring washer	个		2			$0.00	
16	4.070.0290	下联板	MOJO-250 Φ60*192氧化红色 轴孔φ30.2款	triple clamp, bottom	块		1			$0.00	
17	3.520.0085	记分牌支架	高配J6下 配CNC方向器 黑色	number plate bracket	个		1			$0.00	
18	7.430.0090	卡扣	BSE250前刹车线 本色	buckle plastic	个		1			$0.00	
19	7.010.0020	六角法兰面螺栓	M6*16蓝白锌	hexagon bolt with flange	个		1			$0.00	
20	7.010.0000	六角法兰面螺栓	M6*8蓝白锌	hexagon bolt with flange	个		1			$0.00	
21	3.750.0210	油管卡扣支架	高配J6 配CNC方向器 黑色	oil hose buckle bracket	个		1			$0.00	
22	7.280.0020	防尘盖	新J5上下胶垫 内孔30	dust seal	个		2			$0.00	
23	7.350.0090	锥度轴承	Φ30*Φ55(32006)	needle bearing	个		2			$0.00	
24	4.100.0160	方向轴	BSE250(7075铝273mm)	steering	根		1			$0.00	
25	7.270.0040	方向柱调节螺母	CNC M30*1	steering adjust nut	个		1			$0.00	
26	7.010.0172	六角法兰面螺栓	M8*40蓝白锌(联板安装特制)	hexagon bolt with flange	个		8			$0.00	

仅供参考

https://www.motomanuals.net/

DIAGRAM

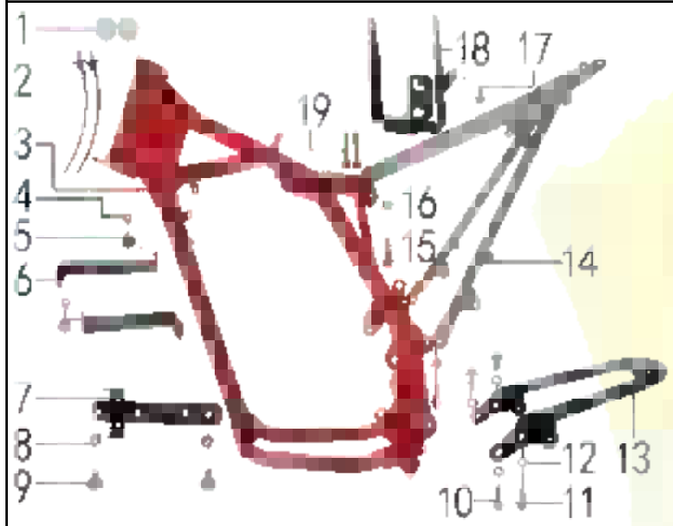

Рама

POS.	ERP CODE	CHINESE NAME	SPECIFICATION	ENGLISH NAME	UNIT	采购成本(元)	QTY	UNIT PRICE (EX WORKS)	ORDER QTY	TOTAL AMOUNT	REMARKS
1	6.250.0020	塑件胶塞	CRF110	fairings rubber plug	只		2			$0.00	
2	8.010.0090	扎带(带圆头)	5*168 黑色	tie	根		2			$0.00	
3	3.500.1450	BSE150车架(加长款)	BSE150(铸钢边梁)车头管J5 红色(后刹孔距49)前限(3#)配宗申MOJO四气门	#N/A	个		1			$0.00	
4	7.190.0010	卡片螺母	M6 蓝白锌（522）	clip nut	个		2			$0.00	
5	7.050.0011	内六角大扁头螺钉	M6*12蓝白锌	inner hexagon flat screw	个		2			$0.00	
6	3.730.0070	塑件支撑	BSE150 黑色(中间冲φ6.5孔)	fairings bracket	个		2			$0.00	
7	3.740.0090	固定片	BSE150整流器(含继电器支架)黑色	fixing bracket	片		1			$0.00	
8	7.170.0020	六角法兰面防滑螺母	M6蓝白锌	hexagon nut with flange	个		2			$0.00	
9	7.050.0020	内六角大扁头螺钉	M6*16蓝白锌	inner hexagon flat screw	个		2			$0.00	
10	7.010.0130	六角法兰面螺栓	M8*20蓝白锌	hexagon bolt with flange	个		3			$0.00	
11	7.010.0120	六角法兰面螺栓	M8*16蓝白锌	hexagon bolt with flange	个		2			$0.00	
12	7.220.0020	弹簧垫圈	Φ8 白锌	spring washer	个		4			$0.00	
13	3.640.0050	托架	BSE150后货架 黑色	bracket	个		1			$0.00	
14	3.700.0283	后尾架	BSE150(J10专用)银色(带副脚蹬状态)	tail frame	个		1			$0.00	
15	7.010.0140	六角法兰面螺栓	M8*25蓝白锌	hexagon bolt with flange	个		1			$0.00	
16	7.140.0020	全金属六角法兰面锁紧螺母(GB6187)	M8蓝白锌（自锁）	hexagon lock nut with flange (GB6187)	个		2			$0.00	
17	7.010.0010	六角法兰面螺栓	M6*12蓝白锌	hexagon bolt with flange	个		1			$0.00	
18	3.630.0150	电池盒	BSE150 黑色	battery box	个		1			$0.00	
19	7.070.0195	内六角圆柱头螺钉	M8*45蓝白锌	inner hexagon screw	个		2			$0.00	

仅供参考

https://www.motomanuals.net/

DIAGRAM

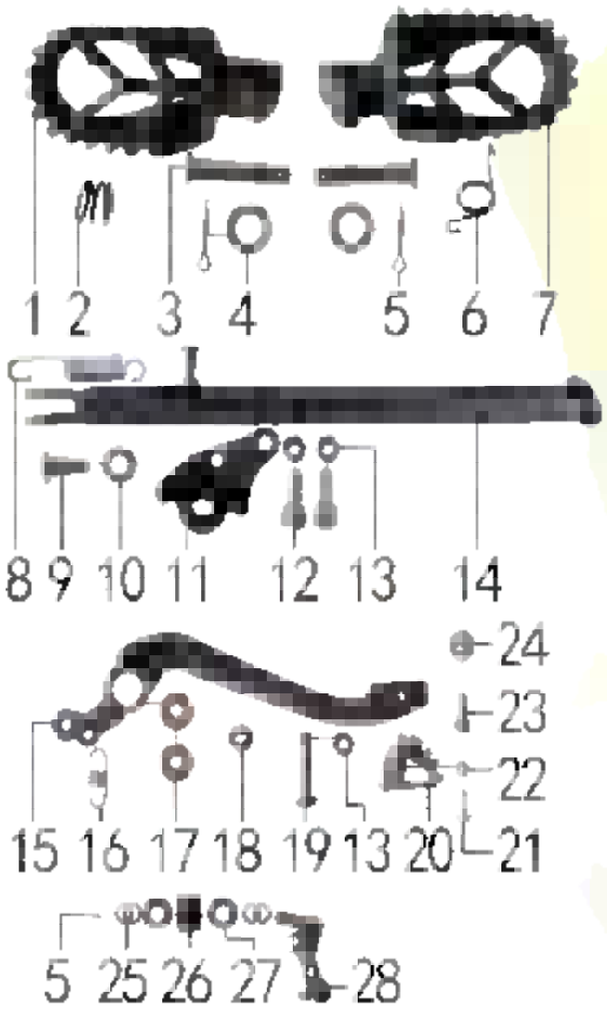

Подножки

POS.	ERP CODE	CHINESE NAME	SPECIFICATION	ENGLISH NAME	UNIT	采购成本(元)	QTY	UNIT PRICE (EX WORKS)	ORDER QTY	TOTAL AMOUNT	REMARKS
1	3.570.0161	脚蹬	铸钢 CRF款 黑色(左)	foot pedal	只		1			$0.00	
2	3.590.0080	脚蹬压缩弹簧	2.2发黑	#N/A	只		1			$0.00	
3	7.240.0030	圆柱销	Φ8*42蓝白锌 8.8级	cylindrical pin	根		2			$0.00	
4	7.210.0080	平垫圈	Φ8*Φ16镀锌	flat washer	个		2			$0.00	
5	7.230.0030	开口销	Φ2.5*16 白锌	cotter pin	根		3			$0.00	
6	3.590.0070	脚蹬扭簧	铸钢CRF款(左、右) 电泳	foot pedal spring	副		1			$0.00	
7	3.570.0162	脚蹬	铸钢 CRF款 黑色(右)	foot pedal	只		1			$0.00	
8	3.620.0010	边支撑弹簧	90mm	side stand spring	个		1			$0.00	
9	7.030.0010	外六角台阶螺栓	M10*25镀白锌	hexagon step bolt	个		1			$0.00	
10	7.210.0180	平垫圈	Φ12*Φ24*1.5镀锌	flat washer	个		1			$0.00	
11	3.600.0050	边支撑固定座	J2边支撑 黑色	fix bracket of side stand	个		1			$0.00	
12	7.070.0170	内六角圆柱头螺钉	M8*30蓝白锌	inner hexagon screw	个		2			$0.00	
13	7.160.0040	非金属嵌件六角锁紧螺母	M8蓝白锌（尼龙防松）	hexagon nut	个		3			$0.00	
14	3.610.0209	边支撑	350mm变径黑色窄头(J10专用)	side stand	个		1			$0.00	
15	4.260.0115	脚刹杆	BSE150D上弯式(不带头) 黑色	rear brake padel	根		1			$0.00	
16	4.270.0110	脚刹杆弹簧	猎豹(总长24)	brake pedal spring	根		1			$0.00	
17	7.390.0010	全封闭轴承	608	bearing	个		2			$0.00	
18	7.210.0110	平垫圈	Φ9*Φ17*2.5毛坯(金工制作)	flat washer	个		1			$0.00	
19	7.120.0210	不锈钢半圆内六角	M8*40	stainless inner hexagonal screw	个		1			$0.00	
20	4.280.0030	脚刹杆头	铁 BSK(J1/J5) 银色	brake lever tip	个		1			$0.00	
21	7.060.0040	内六角平圆头螺钉	M6*20蓝白锌 10.9级	inner hexagon screw	个		1			$0.00	
22	7.150.0010	全金属六角锁紧螺母(GB6184)	M6蓝白锌（自锁）	hexagon lock nut (GB6184)	个		1			$0.00	
23	7.070.0060	内六角圆柱头螺钉	M6*16蓝白锌	inner hexagon screw	个		1			$0.00	
24	7.440.0010	后刹限位偏心轮	Φ18*Φ6.5*9电镀 J1/J2/J5通用	rear brake limit eccenter	个		1			$0.00	
25	7.210.0130	平垫圈	Φ10*Φ18*1.5镀锌	flat washer	个		3			$0.00	
26	2.060.0010	涨紧轮	BSE MOTO 黑色	tensioner roller	个		1			$0.00	
27	7.390.0200	全封闭轴承	6900	bearing	个		2			$0.00	
28	2.070.0050	涨紧轮固定焊接组件	涨紧轮(J2铸钢边梁)短轴 黑色	tensioner bracket	个		1			$0.00	

仅供参考

https://www.motomanuals.net/

DIAGRAM

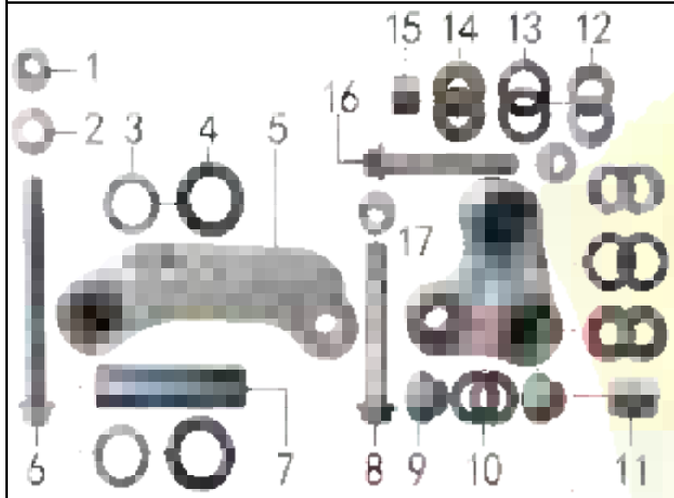

Подвеска заднего амортизатора

POS.	ERP CODE	CHINESE NAME	SPECIFICATION	ENGLISH NAME	UNIT	采购成本(元)	QTY	UNIT PRICE (EX WORKS)	ORDER QTY	TOTAL AMOUNT	REMARKS
1	7.140.0040	全金属六角法兰面锁紧螺母(GB6187)	M12*1.25蓝白锌（自锁）	hexagon lock nut with flange (GB6187)	个		3			$0.00	
2	7.210.0180	平垫圈	Φ12*Φ24*1.5镀锌	flat washer	个		1			$0.00	
3	7.360.0010	滚针轴承	HK2012	needle bearing	个		2			$0.00	
4	7.330.0010	骨架油封	Φ20*32*5	seal	只		2			$0.00	
5	3.160.0010	摇架叉	铝U形 银色	fork, linkage	个		1			$0.00	
6	7.010.0780	拉杆车架六角法兰面螺栓	M12*1.25*120蓝白锌(特制)10.9级 J2/T9	bolt	个		1			$0.00	
7	3.340.0341	拉杆车架连接衬套	Φ20*Φ12*82mm (BSE250铝车架)轴承钢	spacer	个		1			$0.00	
8	7.010.0720	摇臂拉杆安装螺栓	M12*1.25*95蓝白锌(定制)10.9级 J1/J2/J5/T9/PH10通用	bolt, linkage rocker lever	个		1			$0.00	
9	3.340.0280	摇臂后减连接衬套	Φ20*Φ10.2*11-Φ15mm J2/T9/PH10	spacer, rear shock fixing of linkage	个		2			$0.00	
10	7.390.0220	全封闭轴承	6902	bearing	个		2			$0.00	
11	3.340.0311	摇臂平叉连接外衬套(J10)	Φ20*Φ12*12.5mm J10	#N/A	个		1			$0.00	
12	3.340.0310	摇臂拉杆连接外衬套	Φ20*Φ12*9.5mm J2/T9/PH10	spacer, linkage	个		4			$0.00	
13	7.330.0062	骨架油封	Φ20*28*4	seal	只		4			$0.00	
14	7.390.0030	全封闭轴承	6001	bearing	个		4			$0.00	
15	3.340.0330	摇臂平叉连接内衬套	Φ18*Φ12.5*13.5mm J2/T9/PH10(030)	spacer, linkage	个		1			$0.00	
16	7.010.0731	摇臂平叉六角法兰螺栓	M12*1.25*107蓝白锌10.9级	bolt, linkage	个		1			$0.00	
17	3.170.0010	三角摇臂	铝三角(9#) 银色	linkage	个		1			$0.00	

仅供参考

https://www.motomanuals.net/

DIAGRAM

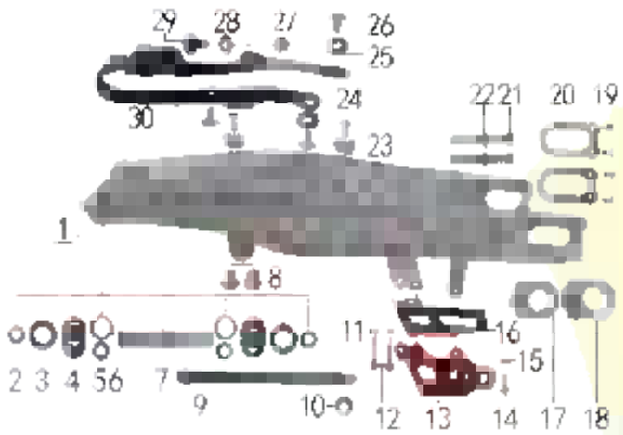

Маятник задней подвески

POS.	ERP CODE	CHINESE NAME	SPECIFICATION	ENGLISH NAME	UNIT	采购成本(元)	QTY	UNIT PRICE (EX WORKS)	ORDER QTY	TOTAL AMOUNT	REMARKS
1	3.510.0170	刀型铝平叉	18寸(2015款J1)	swingarm	个		1			$0.00	
2	3.340.0112	刀型铝平叉外衬套	Φ25*Φ15*6.5mm J2 镀白锌	Inner spacer swingarm	个		2			$0.00	
3	7.330.0051	骨架油封	Φ25*33*6	seal	只		2			$0.00	
4	7.370.0010	平面推力轴承	Φ17*Φ30*4	thrust bearing	个		2			$0.00	
5	3.340.0052	铝平叉轴承隔套	Φ25*Φ15*20mm J2 轴承钢	Inner spacer of alloy swingarm	个		2			$0.00	
6	7.360.0120	滚针轴承	NK2520	needle bearing	个		2			$0.00	
7	3.340.0181	刀型铝平叉中轴内衬套	Φ25*Φ17*144mm J1 发黑	inner spacer of alloy swingarm	个		1			$0.00	
8	3.340.0370	刀型铝平叉台阶衬套	Φ23.5*Φ12*18.5- Φ16*13.5mm(浩旭）镀白锌(030)	step spacer of steel swingarm	个		2			$0.00	
9	3.320.0020	平叉轴	蓝白锌Φ15*M14*1.5*240 切边(J2铸钢边梁) 10.9级	swingarm axle	根		1			$0.00	
10	7.140.0050	全金属六角法兰面锁紧螺母	M14*1.5蓝白锌（自锁）	hexagon lock nut with flange	个		1			$0.00	
11	7.140.0010	全金属六角法兰面锁紧螺母	M6蓝白锌（自锁）	hexagon lock nut with flange	个		2			$0.00	
12	7.010.0081	六角法兰面螺栓	M6*50蓝白锌	hexagon bolt with flange	个		2			$0.00	
13	2.110.0028	调链器保护罩	CRF250款(型材加工) 氧化红色	chain guide guard	个		1			$0.00	
14	7.010.0020	六角法兰面螺栓	M6*16蓝白锌	hexagon bolt with flange	个		1			$0.00	
15	7.210.0112	平垫圈	Φ9*Φ17*3.5铝(金工制作)	flat washer	个		1			$0.00	
16	2.100.0090	调链器	新款J5(左右)	chain guide	套		1			$0.00	
17	3.690.0110	铝千斤片	BSE250亚银(左沉)	alloy chain adjuster	只		1			$0.00	
18	3.690.0111	铝千斤片	BSE250亚银(右)	alloy chain adjuster	只		1			$0.00	
19	7.090.0050	十字槽沉头螺钉	M5*10蓝白锌	cross flush screw	个		4			$0.00	
20	3.350.0051	平叉挡片	新刀型铝平叉(白锌)	swingarm washer	个		2			$0.00	
21	7.180.0040	六角螺母	M8 S12 蓝白锌	hexagon nut	个		2			$0.00	
22	7.020.0081	六角头螺栓	M8*60 全牙 S10 蓝白锌 10.9级	hexagon bolt	个		2			$0.00	
23	7.430.0030	后刹管夹	BSE250 双孔φ12 本色 (BSE250-24)	rear brake hose buckle	个		2			$0.00	
24	7.090.0030	十字槽沉头螺钉	M6*12蓝白锌	cross flush screw	个		2			$0.00	
25	3.350.0070	MOJO平叉护套垫片	椭圆形(电镀)	chain slider busher	个		2			$0.00	
26	7.050.0011	内六角大扁头螺钉	M6*12蓝白锌	inner hexagon flat screw	个		3			$0.00	
27	3.330.0070	尾灯支架安装隔套	Φ8*Φ14*13镀白锌	spacer	个		1			$0.00	
28	7.210.0070	平垫圈	Φ6*Φ18*1.5镀锌	flat washer	个		1			$0.00	
29	7.050.0030	内六角大扁头螺钉	M6*25蓝白锌	inner hexagon flat screw	个		1			$0.00	
30	3.350.0026	平叉护套	MOJO 黑色橡胶(耐磨)	chain slider	个		1			$0.00	

仅供参考

https://www.motomanuals.net/

Амортизаторы

DIAGRAM	POS.	ERP CODE	CHINESE NAME	SPECIFICATION	ENGLISH NAME	UNIT	采购成本(元)	QTY	UNIT PRICE (EX WORKS)	ORDER QTY	TOTAL AMOUNT	REMARKS
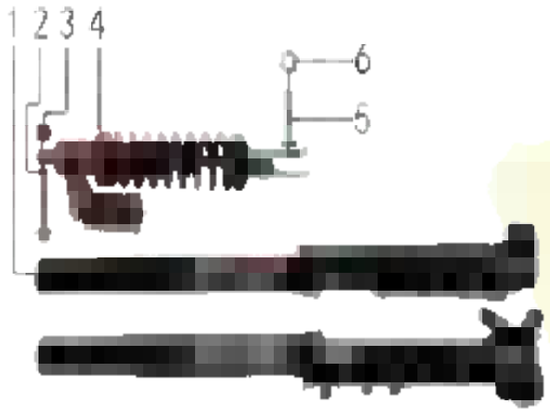	1	3.270.1398	前减震	法斯特ARX07RC 880mm*54*60黑色铝筒贴WP贴花 双可调 配黑色护板(无贴花)红色盖帽黑色 下角镭雕WP标	front fork	副		1			$0.00	
	2	7.010.0530	后减震上六角法兰面螺栓	M10*1.25*60蓝白锌10.9级 J2	hexagon bolt, rear shock up	个		1			$0.00	
	3	7.140.0030	全金属六角法兰面锁紧螺母(GB6187)	M10*1.25蓝白锌（自锁）	hexagon lock nut with flange (GB6187)	个		2			$0.00	
	4	3.280.0880	后减震	BTA39RC 450-500LBS 黑色弹簧黑气包(贴WP贴花)红色上下弹簧座和上吊环 黑色下吊环(下开叉)内开档φ10.1*22	rear shock	根		1			$0.00	
	5	7.010.0430	后减震下安装螺栓	M10*1.25*44蓝白锌10.9级（520）	bolt, rear shock bottom	个		1			$0.00	
	6	7.150.0050	全金属六角锁紧螺母(GB6184)	M10x1.25蓝白锌（自锁）	hexagon lock nut (GB6184)	个		1			$0.00	

仅供参考

https://www.motomanuals.net/

DIAGRAM

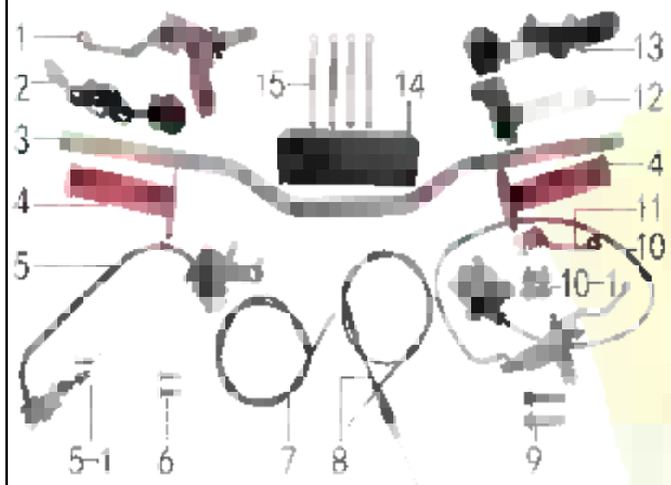

Руль

POS.	ERP CODE	CHINESE NAME	SPECIFICATION	ENGLISH NAME	UNIT	采购成本(元)	QTY	UNIT PRICE (EX WORKS)	ORDER QTY	TOTAL AMOUNT	REMARKS
1	4.290.0700	离合手柄总成	360折叠刹离合手把 CNC红色(723)	clutch lever	只		1			$0.00	
2	5.130.0030	开关	红色一点式熄火(防水) 线长750mm	switch	个		1			$0.00	
3	4.010.0262	铝变径管车把	800-810 银色 Φ28.5*22.2(BSE-2)	alloy fat handle bar	根		1			$0.00	
4	4.030.0080	把套	红色(软)	grips	付		1			$0.00	
5	4.170.0221	后碟刹器BSE250	CRF本色氧化 49孔距78顶杆长度黑色橡胶耐高压油管长度600mm(711)	rear brake, BSK250	套		1			$0.00	
6	7.060.0040	内六角平圆头螺钉	M6*20蓝白锌 10.9级	inner hexagon screw	个		2			$0.00	
7	4.120.0210	离合线	100+19.0 带防护弹簧(库存继续使用用完为止)	clutch cable	根		1			$0.00	
8	4.110.0360	油门线	960+142双调	throttle cable	根		1			$0.00	
9	7.010.0170	六角法兰面螺栓	M8*40蓝白锌	hexagon bolt with flange	个		2			$0.00	
10	4.160.0191	前碟刹器BSE250	CRF本色氧化 油管长度1230mm(711)	front brake assy BSE250	套		1			$0.00	
10-1	4.450.0190	摩擦片	BSE250前(烧结)711	brake pads	副		1			$0.00	
10-2	4.410.0115	上泵总成	CRF前刹(711)	master cylinder	套		1			$0.00	
10-3	4.420.0095	下泵总成	BSE250前刹(711)	brake bump, bottom	套		1			$0.00	
10-4	4.180.0130	前碟刹高压油管	本田款 1230mm	front brack hose	根		1			$0.00	
11	4.310.0510	刹车手柄	配凯凌上泵 (CNC红色) 折叠柄	brake lever	只		1			$0.00	
12	4.050.0100	油门座	广东黑色仿CNC白色滚轮(含白色把芯)	throttle accelerator	只		1			$0.00	
13	5.130.0050	开关	黄色一点式启动(防水) 线长750mm	switch	个		1			$0.00	
14	6.040.0040	新款方形护胸	内宽72mm	handlebar pad	个		1			$0.00	
15	8.010.0080	扎带	MOJO弹性 75mm	tie	根		4			$0.00	

仅供参考

https://www.motomanuals.net/

Колесо переднее

DIAGRAM

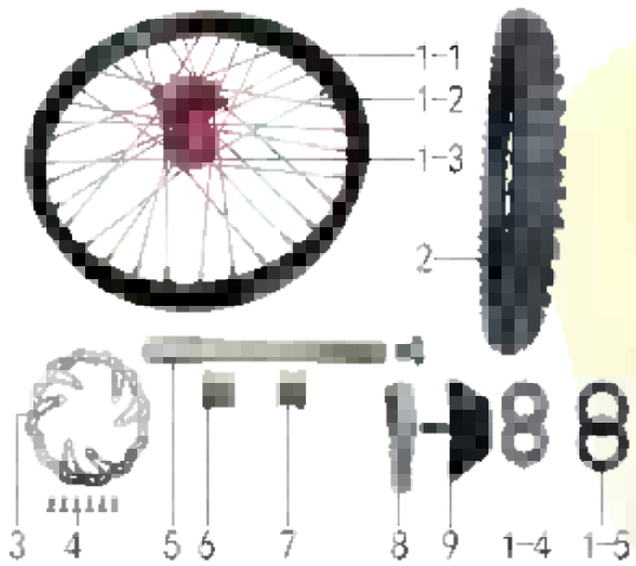

POS.	ERP CODE	CHINESE NAME	SPECIFICATION	ENGLISH NAME	UNIT	采购成本(元)	QTY	UNIT PRICE (EX WORKS)	ORDER QTY	TOTAL AMOUNT	REMARKS
1	3.070.0556	前轮毂总成	450-2 铝1.60*21(2个气门嘴孔) 表面CNC电泳红色+7系列BSE黑色 轴孔20mm(普通8K辐条)	front wheel assy	套		1			$0.00	
1-1	3.020.1285	铝圈	WM 1.60*21黑色 （7116） 2只气门孔 BSE	alloy rim	个		1			$0.00	
1-2	3.040.0060	辐条(含辐条螺母)	前轮21寸 450 普通(8K)240mm	spoke & nipple	根		36			$0.00	
1-3	3.010.0245	毂芯	450-2前 表面CNC电泳红色(轴孔20)	hub	个		1			$0.00	
1-4	7.390.0110	全封闭轴承	6202	bearing	个		2			$0.00	
1-5	7.330.0030	骨架油封	Φ22*32*5	seal	只		2			$0.00	
1-6	3.341.0062	鼓芯内衬管	450-2 前(铁 Φ20*Φ26*71)	drum brake inner sleeve	根		1			$0.00	
2	3.090.1130	NMS深齿轮胎	80/100-21(PX7.1)	#N/A	套		1			$0.00	
3	4.230.0600	前碟刹盘	波浪形Φ240*Φ101孔距117-6孔（701）	front brake disc	片		1			$0.00	
4	7.060.0030	内六角平圆头螺钉	M6*14蓝白锌 10.9级	inner hexagon screw	个		6			$0.00	
5	3.130.0011	前轮轴	内六角镀彩锌Φ20*217-台阶Φ25-44mm 含螺母（523）	front axle	根		1			$0.00	
6	3.330.1000	前轮左隔套	铝 Φ30*Φ20.2*25-Φ26	front axle sleeve L	个		1			$0.00	
7	3.330.1001	前轮右隔套	铝 Φ30*Φ20.2*24-Φ26	front axle sleeve R	个		1			$0.00	
8	3.030.0080	衬带	21寸	belt	个		1			$0.00	
9	3.110.0020	内胎防滑锁	1.60铝	tire lock	个		1			$0.00	

仅供参考

https://www.motomanuals.net/

DIAGRAM

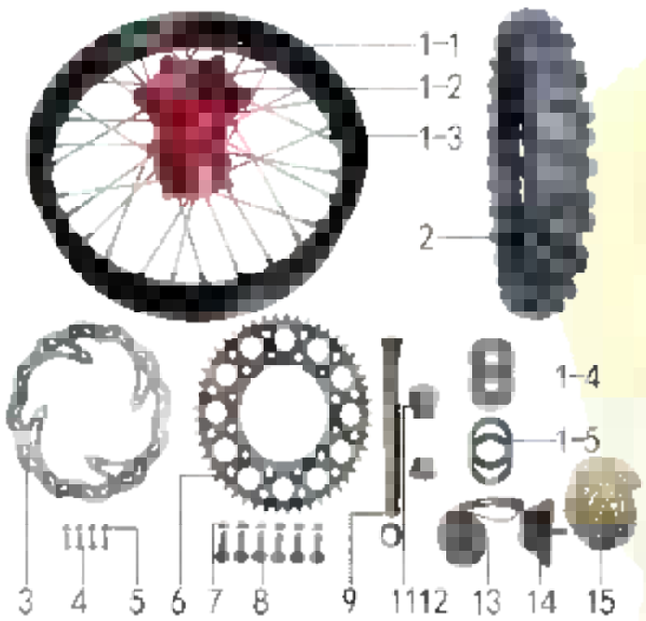

Колесо заднее

POS.	ERP CODE	CHINESE NAME	SPECIFICATION	ENGLISH NAME	UNIT	采购成本(元)	QTY	UNIT PRICE (EX WORKS)	ORDER QTY	TOTAL AMOUNT	REMARKS
1	3.080.0346	后轮毂总成	450-2 铝2.15*18(2个气门嘴孔) 表面CNC电泳红色+7系列BSE黑色 轴孔25mm(普通8K辐条)	rear wheel assy	套		1			$0.00	
1-1	3.020.1335	铝圈	WM 2.15*18黑色 (7116) 2只气门孔 BSE	alloy rim	个		1			$0.00	
1-2	3.010.0255	毂芯	450-2后 表面CNC电泳红色	hub	个		1			$0.00	
1-3	3.040.0330	辐条(含辐条螺母)	后轮18寸 450 内普通(8K)193mm	spoke & nipple	根		16			$0.00	
1-3	3.040.0331	辐条(含辐条螺母)	后轮18寸 450 外普通(8K)198mm	spoke & nipple	根		16			$0.00	
1-4	7.390.0240	全封闭轴承	6905	bearing	个		4			$0.00	
1-5	7.330.0103	鼓芯油封	Φ33*43*7	#N/A	只		2			$0.00	
1-6	3.341.0063	鼓芯内衬管	450-2 后(铁 Φ25*Φ31*91.5)	drum brake inner sleeve	根		1			$0.00	
2	3.090.1150	NMS深齿轮胎	120/90-18(PX5.0)	#N/A	套		1			$0.00	
3	4.240.0180	后碟刹盘	波浪形Φ240*Φ121孔距140.5-4孔 (701)	rear disc	片		1			$0.00	
4	7.060.0040	内六角平圆头螺钉	M6*20蓝白锌 10.9级	inner hexagon screw	个		4			$0.00	
5	7.140.0010	全金属六角法兰面锁紧螺母(GB6187)	M6蓝白锌 (自锁)	hexagon lock nut with flange (GB6187)	个		4			$0.00	
6	2.040.0590	链轮	520*124*49 BSK	rear sprocket	个		1			$0.00	
7	7.140.0020	全金属六角法兰面锁紧螺母(GB6187)	M8蓝白锌 (自锁)	hexagon lock nut with flange (GB6187)	个		6			$0.00	
8	7.040.0050	内六角沉头螺钉	M8*30蓝白锌 10.9级	inner hexagon flash screw	个		6			$0.00	
9	3.130.0040	后轮轴	镀彩锌Φ25*259-扁方Φ40-28mm 含螺母 (523)	rear axle	根		1			$0.00	
11	3.330.1010	后轮左隔套	铝 Φ40*Φ25.2*33-Φ30	rear axle sleeve L	个		1			$0.00	
12	3.330.1011	后轮右隔套	铝 Φ40*Φ25.2*21-Φ30	rear axle sleeve R	个		1			$0.00	
13	3.030.0060	衬带	18寸	belt	个		1			$0.00	
14	3.110.0040	内胎防滑锁	1.85铝	tire lock	个		1			$0.00	
15	2.010.0455	KMC链条	520*116L镀金	chain, KMC	根		1			$0.00	

仅供参考

https://www.motomanuals.net/

Воздушный фильтр

DIAGRAM

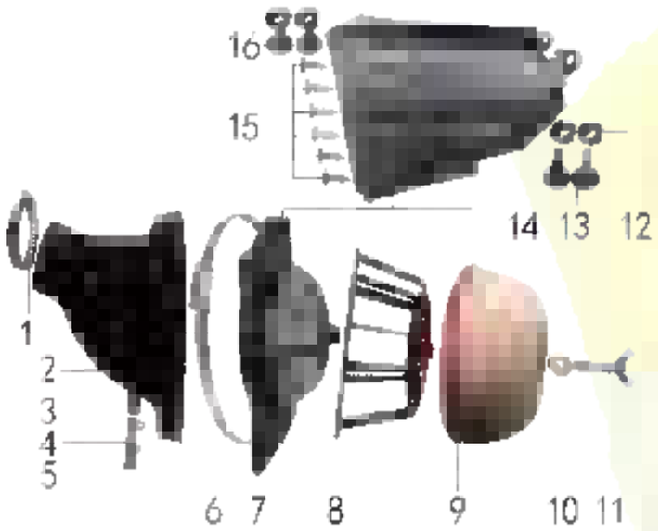

POS.	ERP CODE	CHINESE NAME	SPECIFICATION	ENGLISH NAME	UNIT	采购成本(元)	QTY	UNIT PRICE (EX WORKS)	ORDER QTY	TOTAL AMOUNT	REMARKS
1	1.030.0055	不锈钢抱箍	Φ51-70 宽度10mm	stainless hoop	个		1			$0.00	
2	1.028.0095	空滤器喉管	BSE150S(φ54配PWK34) 黑色	air filter rubber connector	个		1			$0.00	
3	7.290.0030	油管卡扣	Φ13.5(J6空滤器用)	oil hose clip	个		2			$0.00	
4	9.200.0030	透明管	Φ12	transparent pipe	卷		0.02			$0.00	
5	1.083.0050	圆管堵头	φ12.5橡胶黑色	plug	个		1			$0.00	
6	1.030.0090	不锈钢抱箍	Φ140-160 宽度9mm	stainless hoop	个		1			$0.00	
7	1.031.0060	空滤器前盖	BSE150 带防火网	air filter front cover	个		1			$0.00	
8	1.034.0080	空滤器海绵支架	BSE150	air filter sponge bracket	个		1			$0.00	
9	1.029.0080	空滤器滤芯	BSE150(海绵)	air filter sponge element	个		1			$0.00	
10	7.210.0090	平垫圈	Φ8*Φ22镀锌	flat washer	个		1			$0.00	
11	7.130.0010	蝶形螺钉	M6*40	batterfly screw	个		1			$0.00	
12	7.170.0020	六角法兰面防滑螺母	M6蓝白锌	hexagon nut with flange	个		4			$0.00	
13	7.050.0030	内六角大扁头螺钉	M6*25蓝白锌	inner hexagon flat screw	个		2			$0.00	
14	1.032.0050	空滤器后盖	BSE150	air filter rear cover	个		1			$0.00	
15	7.100.0110	十字槽盘头自攻螺钉	4.8*16白锌	cross flat screw	个		8			$0.00	
16	7.050.0020	内六角大扁头螺钉	M6*16蓝白锌	inner hexagon flat screw	个		2			$0.00	

Электрика

DIAGRAM

POS.	ERP CODE	CHINESE NAME	SPECIFICATION	ENGLISH NAME	UNIT	采购成本(元)	QTY	UNIT PRICE (EX WORKS)	ORDER QTY	TOTAL AMOUNT	REMARKS
1	5.090.0135	点火器	LiHua250CC CDI 圆插	CDI	个		1			$0.00	
2	5.030.0068	高压包	110CC红色(GY6)(线长280mm)防水插件BSE状态(插件线长200mm)	ignition coil	个		1			$0.00	
3	7.140.0010	全金属六角法兰面锁紧螺母(GB6187)	M6蓝白锌（自锁）	hexagon lock nut with flange (GB6187)	个		1			$0.00	
4	7.010.0040	六角法兰面螺栓	M6*25蓝白锌	hexagon bolt with flange	个		1			$0.00	
5	7.190.0010	卡片螺母	M6 蓝白锌（522）	clip nut	个		2			$0.00	
6	7.010.0010	六角法兰面螺栓	M6*12蓝白锌	hexagon bolt with flange	个		2			$0.00	
7	5.050.0050	整流器	五线(防水插件)	rectifier	个		1			$0.00	
8	5.060.0020	继电器	12V(防水插件)	relay	个		1			$0.00	
9	5.150.0040	电门锁	3档5线	circuit switch	个		1			$0.00	
10	5.020.0040	电池	猛狮 12V6AH(胶体MG7ZS-C)	battery	只		1			$0.00	
11	6.310.0050	橡胶绷带	MOJO L105MM	rubber belt	根		1			$0.00	
12	5.160.0090	短接线	离合防水(二插)	short wire	根		1			$0.00	
13	5.010.0520	总线	BSE150 防水插件(3档5线本田大灯)前加防水套	wire harness	套		1			$0.00	
14	7.010.0000	六角法兰面螺栓	M6*8蓝白锌	hexagon bolt with flange	个		2			$0.00	
15	3.520.0045	记分牌支架	歹2记分牌配MOJO联板(含电门锁孔)3.5mm银色铝 新状态	number plate bracket	个		1			$0.00	

https://www.motomanuals.net/

DIAGRAM

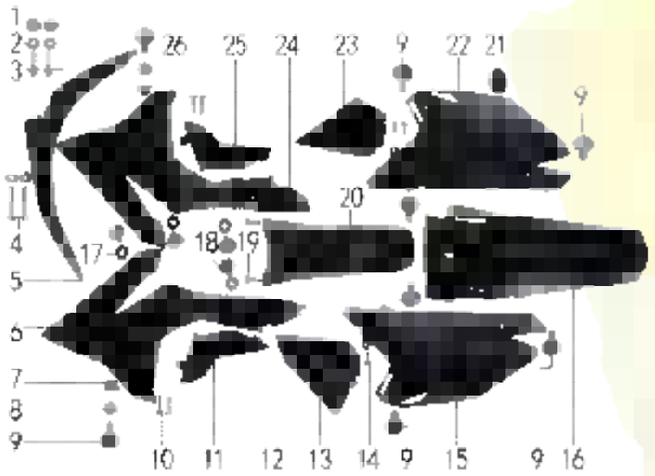

Облицовка

POS.	ERP CODE	CHINESE NAME	SPECIFICATION	ENGLISH NAME	UNIT	采购成本(元)	QTY	UNIT PRICE (EX WORKS)	ORDER QTY	TOTAL AMOUNT	REMARKS
1	3.340.0420	台阶衬套	BSE250 Φ19*Φ8.5-Φ6*5.5mm 铝	step washer	个		2			$0.00	
2	7.210.0070	平垫圈	Φ6*Φ18*1.5镀锌	flat washer	个		4			$0.00	
3	7.010.0020	六角法兰面螺栓	M6*16蓝白锌	hexagon bolt with flange	个		2			$0.00	
4	7.010.0060	六角法兰面螺栓	M6*35蓝白锌	hexagon bolt with flange	个		2			$0.00	
5	6.130.0182	前挡泥板	BSE150 黑色	front fender	块		1			$0.00	
6	6.150.019B	前左侧板	BSE150-04L(加长款)黑色	front left side	块		1			$0.00	
7	7.140.0010	全金属六角法兰面锁紧螺母(GB6187)	M6蓝白锌（自锁）	hexagon lock nut with flange (GB6187)	个		2			$0.00	
8	3.340.0380	台阶衬套（歼2塑件）	Φ22*Φ6.2-4.5-Φ9-2.5mm 镀白锌（用3.340.0350改）	step washer	个		2			$0.00	
9	7.050.0020	内六角大扁头螺钉	M6*16蓝白锌	inner hexagon flat screw	个		8			$0.00	
10	7.100.0030	十字槽盘头自攻螺钉	4.2*12(大头)白锌	cross flat screw	个		4			$0.00	
11	6.170.0160	左中下侧板	BSE150 黑色	left middle down side plate	块		1			$0.00	
12	6.170.0152	左中上侧板	BSE150 黑色	left middle upper side plate	块		1			$0.00	
13	6.190.0161	后左下侧板	BSE150 黑色(小片)	plastic, rear right	块		1			$0.00	
14	7.100.0020	十字槽盘头自攻螺钉	4.2*8白锌	cross flat screw	个		3			$0.00	
15	6.190.0152	后左侧板	BSE150 黑色	plastic, rear left side	块		1			$0.00	
16	6.140.018B	后挡泥板	BSE150-03(加长款)黑色	rear fender	块		1			$0.00	
17	7.210.0060	平垫圈	Φ6*Φ16橡胶	flat washer	个		4			$0.00	
18	7.050.0010	内六角大扁头螺钉	M6*10蓝白锌	inner hexagon flat screw	个		4			$0.00	
19	7.100.0110	十字槽盘头自攻螺钉	4.8*16白锌	cross flat screw	个		2			$0.00	
20	6.230.0080	后挡泥皮	BSE250-12 黑色	rear rubber mud	块		1			$0.00	
21	1.088.0040	侧板隔热橡胶垫	J2	thermal insulation rubber	个		1			$0.00	
22	6.200.0142	后右侧板	BSE150 黑色	rear right side, plastic	块		1			$0.00	
23	6.200.0150	后右下侧板	BSE150 黑色	plastic, left side plate, bottom	块		1			$0.00	
24	6.180.0142	右中上侧板	BSE150 黑色	fairing, right middle side, up	块		1			$0.00	
25	6.180.0150	右中下侧板	BSE150 黑色	fairing, right middle side, bottom	块		1			$0.00	
26	6.160.018B	前右侧板	BSE150-07R(加长款)黑色	front right side	块		1			$0.00	

仅供参考

https://www.motomanuals.net/

DIAGRAM

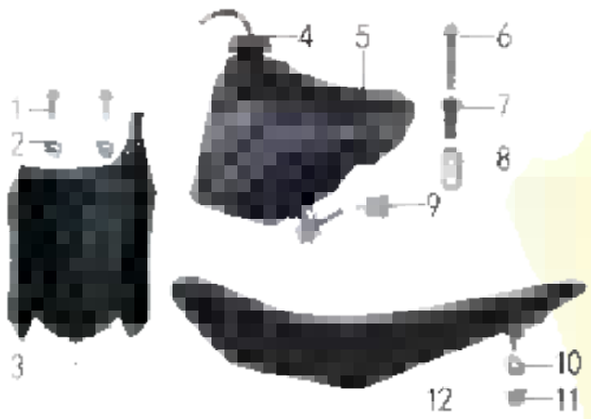

Бак и седло

POS.	ERP CODE	CHINESE NAME	SPECIFICATION	ENGLISH NAME	UNIT	采购成本(元)	QTY	UNIT PRICE (EX WORKS)	ORDER QTY	TOTAL AMOUNT	REMARKS
1	7.010.0020	六角法兰面螺栓	M6*16蓝白锌	hexagon bolt with flange	个		2			$0.00	
2	7.190.0010	卡片螺母	M6 蓝白锌（522）	clip nut	个		2			$0.00	
3	6.110.0231	记分牌	BSE250-1 黑色	number plate	块		1			$0.00	
4	6.090.0060	油壶盖	红色铝(不含顶)	fuel cap	个		1			$0.00	
5	6.080.0230	油壶	BSE 150 黑色(带油壶开关)	fuel tank	个		1			$0.00	
6	7.010.0070	六角法兰面螺栓	M6*40蓝白锌	hexagon bolt with flange	个		1			$0.00	
7	3.340.0360	油箱台阶衬套	Φ22*Φ6.5*27-Φ12mm J2 镀白锌(030)	step spacer, fuel tank	个		1			$0.00	
8	7.210.0150	平垫圈	Φ10*Φ22*1.5镀锌	flat washer	个		3			$0.00	
9	1.026.0010	油滤器	白色塑料(不能拆卸)	oil filter	个		1			$0.00	
10	7.210.0090	平垫圈	Φ8*Φ22镀锌	flat washer	个		1			$0.00	
11	7.140.0020	全金属六角法兰面锁紧螺母(GB6187)	M8蓝白锌（自锁）	hexagon lock nut with flange (GB6187)	个		1			$0.00	
12	6.010.0590	座垫	BSE150 黑色	seat	个		1			$0.00	

仅供参考

https://www.motomanuals.net/

DIAGRAM	Дополнительно											
	POS.	ERP CODE	CHINESE NAME	SPECIFICATION	ENGLISH NAME	UNIT	采购成本(元)	QTY	UNIT PRICE (EX WORKS)	ORDER QTY	TOTAL AMOUNT	REMARKS
其它	1	9.090.0025	单面胶	EVA黑色 厚10mm*宽20mm*10M		卷		0.1			$0.00	
	2	9.015.0020	隔热耐高温铝箔纸胶带	50*20米		卷		0.12			$0.00	
	3	6.050.0020	胶棉布	方型内55		张		1			$0.00	
	4	6.301.0825	513覆膜贴花	J3 BSE150(含BSE250记分牌)前左右后挡泥板加长款		套		1			$0.00	
	5	6.304.0240	513胶覆膜贴花	后平叉 刀型铝BSE250		付		1			$0.00	
	6	3.274.0010	前减震护套	黑色网线360*150 印(LOGO+波速尔赛车）红字白边		只		1			$0.00	

ADDITIONAL SPARE PARTS REQUIRED	POS.	ERP CODE	CHINESE NAME	SPECIFICATION	ENGLISH NAME	UNIT	采购成本(元)	QTY	UNIT PRICE (EX WORKS)	ORDER QTY	TOTAL AMOUNT	REMARKS
											$0.00	
											$0.00	
											$0.00	
										GRAND TOTAL:	**$0.00**	

仅供参考

https://www.motomanuals.net/